CF12DC
Alimentação: 24Vcc
Saída: Relé (1 SPDT ou 2 SPDT)

DIMENSÕES E CARACTERÍSTICAS

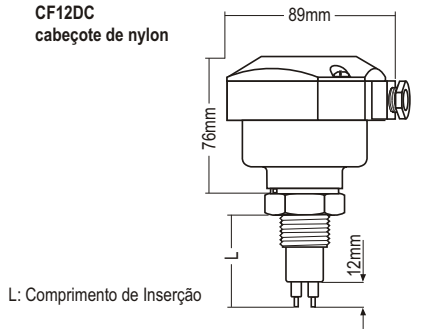

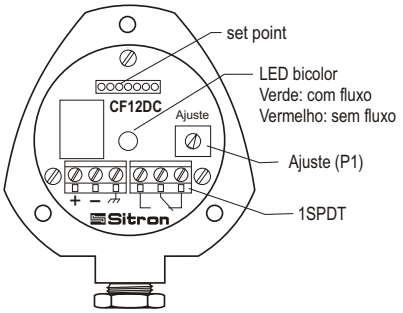

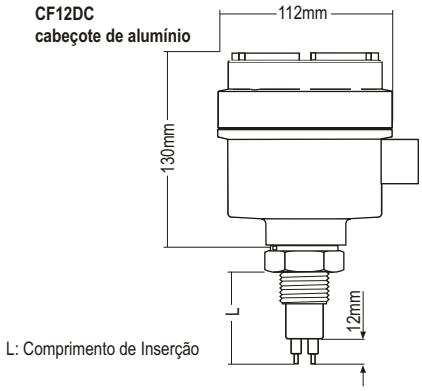

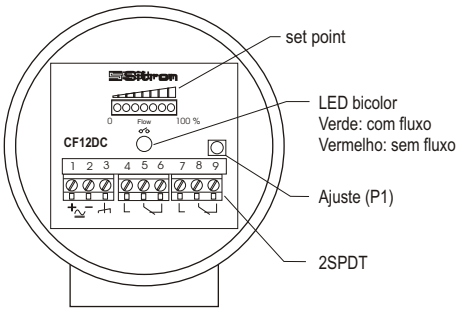

Sitron-Brasil - Tel.: (+55 11) 3825-2111 - Fax: (+55 11) 3825-2171
vendas@sitron.com - www.sitron.com